男子グランドシニア

集合時間
（試合開始時間ではありません）

2025年11月30日
決勝　12月14日

	No	氏名	所属
①	1	太田 充生	ﾗﾄﾘｴ
	2	片岡 弘年	ｼﾙｸ
	3	箕輪 勝征	一般
	4	倉橋 隆行	一般
⑯	5	田邉 克文	MITT
⑫	6	中道 浩明	つばさ
	7	吉田 清純	ﾗﾄﾘｴ
	8	原澤 広志	一般
	9	村田 光平	一般
	10	清藤 道男	新川倶楽部
⑦	11	鈴木 敏夫	COMRADE
⑧	12	藤瀬 隆始	ﾗﾄﾘｴ
	13	登坂 剛	一般
	14	粟飯原 計胤	ｼﾙｸ
	15	姫野　和祐	新川倶楽部
	16	林 卓治	ﾗﾄﾘｴ
⑨	17	渡辺 広幸	ﾄﾊﾞｰｽﾞ
⑬	18	道下 良治	一般
		BYE	
	19	神澤 晃	ﾗﾄﾘｴ
	20	渡邉 起史	一般(KLU三鷹)
	21	藤原 義章	一般
④	22	小林 清志	ｱﾗｶﾙﾄ
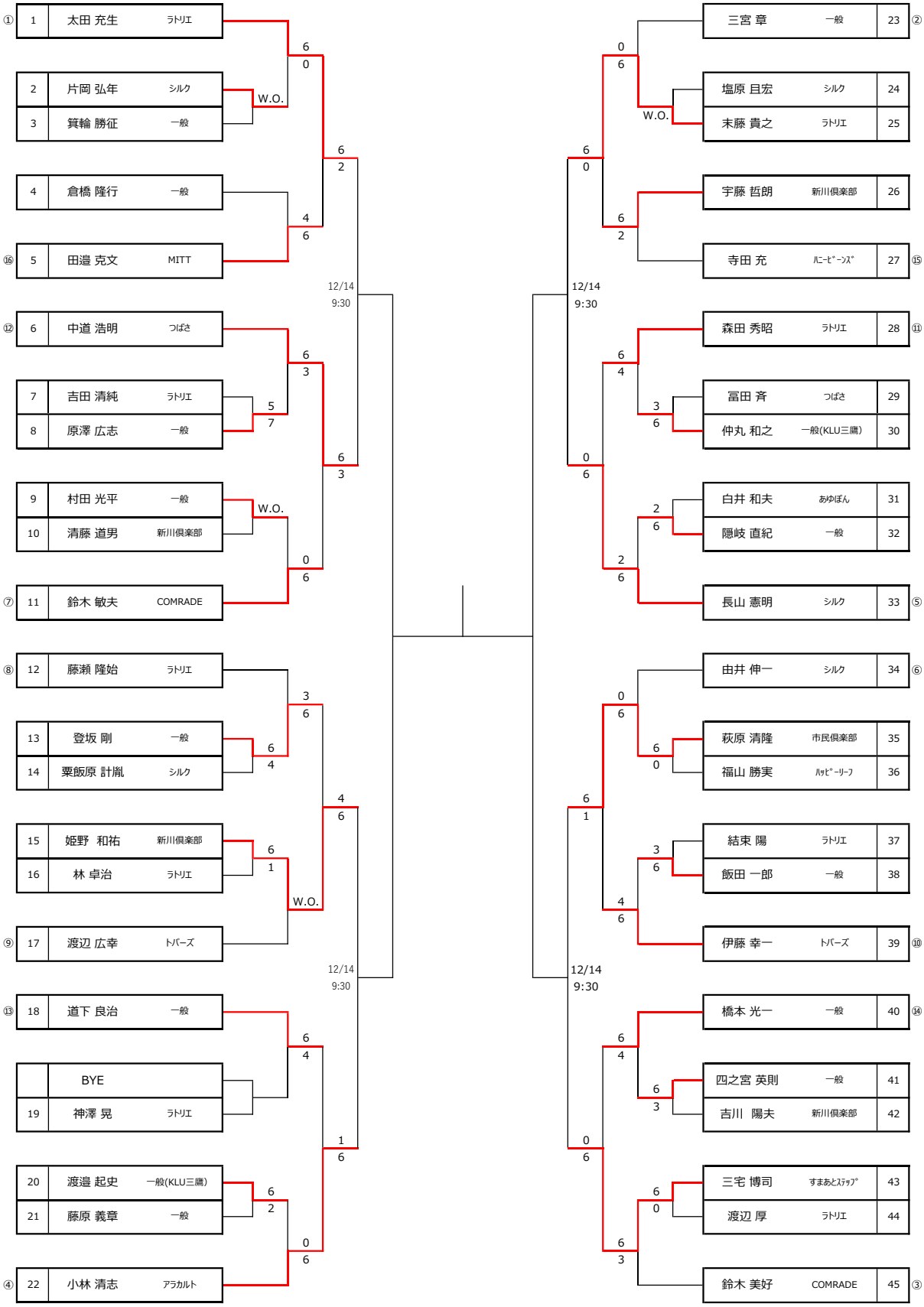
	No	氏名	所属
②	23	三宮 章	一般
	24	塩原 且宏	ｼﾙｸ
	25	末藤 貴之	ﾗﾄﾘｴ
	26	宇藤 哲朗	新川倶楽部
⑮	27	寺田 充	ﾊﾆｰﾋﾞｰﾝｽﾞ
⑪	28	森田 秀昭	ﾗﾄﾘｴ
	29	冨田 斉	つばさ
	30	仲丸 和之	一般(KLU三鷹)
	31	白井 和夫	あゆぼん
	32	隠岐 直紀	一般
⑤	33	長山 憲明	ｼﾙｸ
⑥	34	由井 伸一	ｼﾙｸ
	35	萩原 清隆	市民倶楽部
	36	福山 勝実	ﾊｯﾋﾟｰﾘｰﾌ
	37	結束 陽	ﾗﾄﾘｴ
	38	飯田 一郎	一般
⑩	39	伊藤 幸一	ﾄﾊﾞｰｽﾞ
⑭	40	橋本 光一	一般
	41	四之宮 英則	一般
	42	吉川　陽夫	新川倶楽部
	43	三宅 博司	すまあとｽﾃｯﾌﾟ
	44	渡辺 厚	ﾗﾄﾘｴ
③	45	鈴木 美好	COMRADE