ミックスB

2025年7月20日 大沢総合（ベスト16まで）
2025年9月7日 大沢総合（ベスト16以上）

シード	No.	氏名	所属
①	1	賀代 健一	PST
		益田 忍	PST
	2	BYE	
	3	髙木 篤知	一般
		小林 智美	一般
	4	渡辺 広幸	トパーズ
		渡辺 雅子	トパーズ
	5	大石 真也	一般
		戸松 あい	一般
	6	飯田 瑞樹	K.R.Y.
		横澤 緑	K.R.Y.
	7	岡本 周一	一般
		齊間 裕子	一般
	8	鈴木 徹	ハニービーンズ
		池田 聖絵子	ハニービーンズ
	9	佐藤 隆史	一般
		掃部 雅子	パワーテニス
	10	藤瀬 隆始	ラトリエ
		吉川 悠子	ラトリエ
	11	宮崎 康代	つばさ
		山岸 篤史	つばさ
	12	村越 友子	一般
		竹内 智明	一般
	13	太田 由実	一般
		山田 弾平	一般
	14	望月 牧	あゆぽん
		渡辺 厚	ラトリエ
優勝	15	松谷 篤志	シルク
		小寺 麻里	ハニービーンズ
	16	保田 愛衣	一般
		清水 康希	一般
	17	BYE	
⑤	18	望月 建	市民倶楽部
		望月 明子	ホロノミーズ
	19	吹野 真芙美	つばさ
		吹野 弘明	つばさ
	20	BYE	
	21	浅倉 則之	一般
		浅倉 睦子	一般
	22	植木 俊也	一般
		田口 麗子	ラトリエ
	23	本多 智彦	一般
		本多 志保	一般
	24	水町 哲	一般
		水町 由美子	一般
	25	岩野 恵子	一般
		竹田 直弘	一般
	26	新井 忠	ラトリエ
		原 由紀子	ラトリエ
	27	鈴木 大介	一般
		深原 由美子	ホロノミーズ
	28	井上 啓	一般
		田島 ふみよ	一般
	29	小林 直子	一般
		亀田 義治	一般
	30	海老沢 美代子	つばさ
		宮澤 政仕	つばさ
	31	吉田 清純	ラトリエ
		平田 純子	一般
	32	越川 玲子	一般
		田畑 佑	一般
	33	小池 伸一	ハニービーンズ
		吉井 ゆり	ハニービーンズ
	34	小松 結衣	一般
		奥薗 隆人	一般
	35	BYE	
3位	36	松田 紀之	K.R.Y.
		中村 えり子	パワーテニス
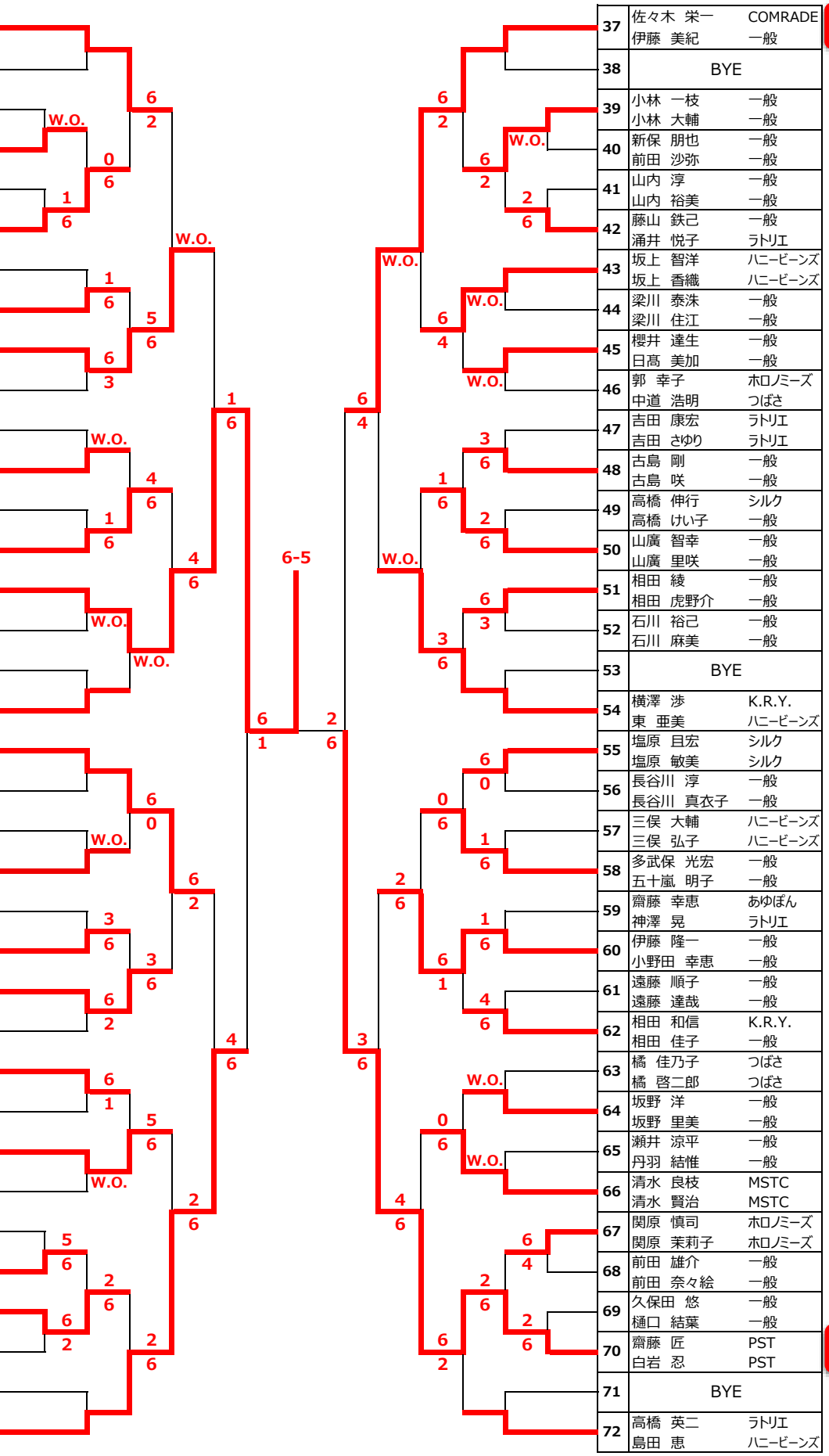
シード	No.	氏名	所属
3位	37	佐々木 栄一	COMRADE
		伊藤 美紀	一般
	38	BYE	
	39	小林 一枝	一般
		小林 大輔	一般
	40	新保 朋也	一般
		前田 沙弥	一般
	41	山内 淳	一般
		山内 裕美	一般
	42	藤山 鉄己	一般
		涌井 悦子	ラトリエ
	43	坂上 智洋	ハニービーンズ
		坂上 香織	ハニービーンズ
	44	梁川 泰洙	一般
		梁川 住江	一般
	45	櫻井 達生	一般
		日髙 美加	一般
	46	郭 幸子	ホロノミーズ
		中道 浩明	つばさ
	47	吉田 康宏	ラトリエ
		吉田 さゆり	ラトリエ
	48	古島 剛	一般
		古島 咲	一般
	49	高橋 伸行	シルク
		高橋 けい子	一般
	50	山廣 智幸	一般
		山廣 里咲	一般
	51	相田 綾	一般
		相田 虎野介	一般
	52	石川 裕己	一般
		石川 麻美	一般
	53	BYE	
⑥	54	横澤 渉	K.R.Y.
		東 亜美	ハニービーンズ
	55	塩原 旦宏	シルク
		塩原 敏美	シルク
	56	長谷川 淳	一般
		長谷川 真衣子	一般
	57	三俣 大輔	ハニービーンズ
		三俣 弘子	ハニービーンズ
	58	多武保 光宏	一般
		五十嵐 明子	一般
	59	齋藤 幸恵	あゆぽん
		神澤 晃	ラトリエ
	60	伊藤 隆一	一般
		小野田 幸恵	一般
	61	遠藤 順子	一般
		遠藤 達哉	一般
	62	相田 和信	K.R.Y.
		相田 佳子	一般
	63	橘 佳乃子	つばさ
		橘 啓二郎	つばさ
	64	坂野 洋	一般
		坂野 里美	一般
	65	瀬井 涼平	一般
		丹羽 結惟	一般
	66	清水 良枝	MSTC
		清水 賢治	MSTC
	67	関原 慎司	ホロノミーズ
		関原 茉莉子	ホロノミーズ
	68	前田 雄介	一般
		前田 奈々絵	一般
	69	久保田 悠	一般
		樋口 結葉	一般
準優勝	70	齋藤 匠	PST
		白岩 忍	PST
	71	BYE	
②	72	高橋 英二	ラトリエ
		島田 恵	ハニービーンズ