④ 2022年 三鷹市硬式シングルス大会　**女子B**　　予選：2022年12月04日（ベスト８まで）　　決勝：2022年12月18日

集 合 時 間

シード	No	氏名	所属
①	1	石田 恵子	ﾎﾛﾉﾐｰｽﾞ
	2	伊藤 文美	MSTC
	3	梁川 住江	一般
	4	宮崎 康代	つばさ
	5	阿部 知香	一般
	6	小林 直子	一般
	7	掃部 雅子	パワーテニス
	8	大槻 多香子	ﾗﾄﾘｴ
	9	横井 文子	一般
	10	藤村 美香	一般
	11	宇佐美 敦代	ﾗﾄﾘｴ
	12	海老沢 美代子	つばさ
	13	越川 玲子	一般
	14	山本 真紀子	ﾎﾛﾉﾐｰｽﾞ
	15	福井 久美子	一般
	16	浅倉 睦子	一般
④	17	福田 敬子	パワーテニス
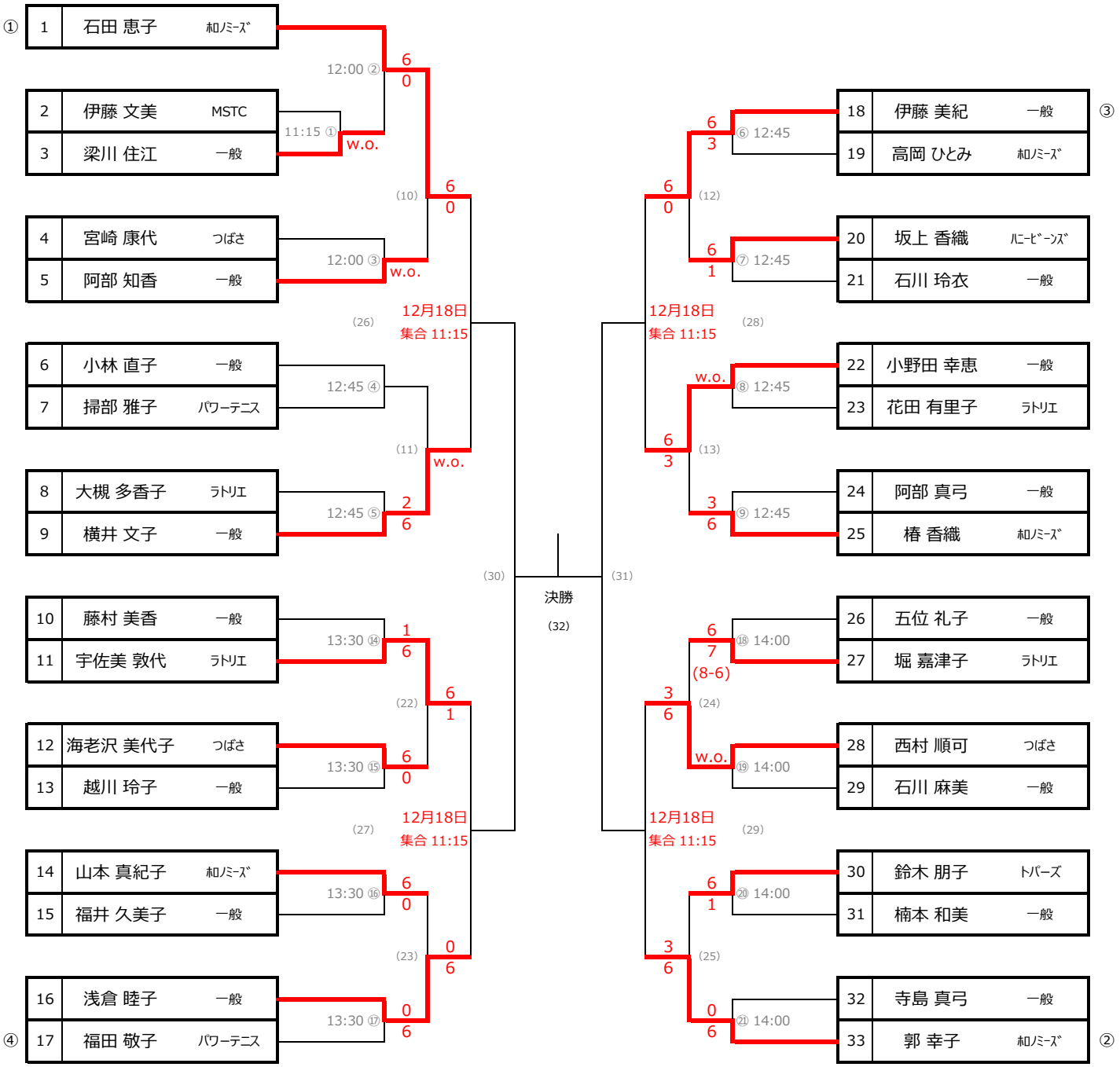
No	氏名	所属	シード
18	伊藤 美紀	一般	③
19	高岡 ひとみ	ﾎﾛﾉﾐｰｽﾞ	
20	坂上 香織	ﾊﾆｰﾋﾞｰﾝｽﾞ	
21	石川 玲衣	一般	
22	小野田 幸恵	一般	
23	花田 有里子	ﾗﾄﾘｴ	
24	阿部 真弓	一般	
25	椿 香織	ﾎﾛﾉﾐｰｽﾞ	
26	五位 礼子	一般	
27	堀 嘉津子	ﾗﾄﾘｴ	
28	西村 順可	つばさ	
29	石川 麻美	一般	
30	鈴木 朋子	ﾄﾊﾟｰｽﾞ	
31	楠本 和美	一般	
32	寺島 真弓	一般	
33	郭 幸子	ﾎﾛﾉﾐｰｽﾞ	②