女子B

各試合の記載時間は試合開始時間ではなく
集合時間ですので、間違えないように対応願います。

8月29日（ベスト16まで）、9月12日（ベスト16以上）

シード	No.	氏名	所属
①	1	増田　雅代	MITT
		涌井　悦子	MITT
	2	BYE	
	3	長谷川　真衣子	一般
		久保　亜弥香	一般
	4	村田　絵理	一般
		村田　真理	一般
	5	BYE	
	6	五位　礼子	一般
		柿崎　明子	一般
	7	BYE	
	8	望月　明子	ホロノミーズ
		高岡　ひとみ	ホロノミーズ
	9	池田　聖絵子	ハニービーンズ
		龍　三絵子	シルク
	10	BYE	
	11	越川　玲子	一般
		石川　麻美	一般
	12	BYE	
	13	宮村　真紀	市民倶楽部
		川村　照美	市民倶楽部
	14	BYE	
	15	阿部　真弓	一般
		阿部　知香	一般
	16	矢ヶ崎　泉	ラトリエ
		佐伯　淳子	ラトリエ
	17	渡辺　裕子	一般
		藤猪　敦子	パワーテニス
	18	BYE	
	19	太田　由実	一般
		伊沢　美奈子	一般
	20	渡辺　雅子	トパーズ
		野本　昌子	一般
	21	伊藤　文美	一般
		太田　彩子	MSTC
	22	遠藤　順子	一般
		木元　あづさ	一般
	23	BYE	
	24	佐々木　郷子	ホロノミーズ
		鈴木　弘子	ホロノミーズ
	25	関　七海	シルク
		高橋　典子	シルク
	26	BYE	
	27	松田　仁美	一般
		松田　優美	一般
	28	BYE	
	29	野々下　曜子	ラトリエ
		花田　有里子	ラトリエ
	30	東　亜美	一般
		小林　奈央	一般
	31	BYE	
④	32	橘　佳乃子	つばさ
		冨田　由美子	つばさ
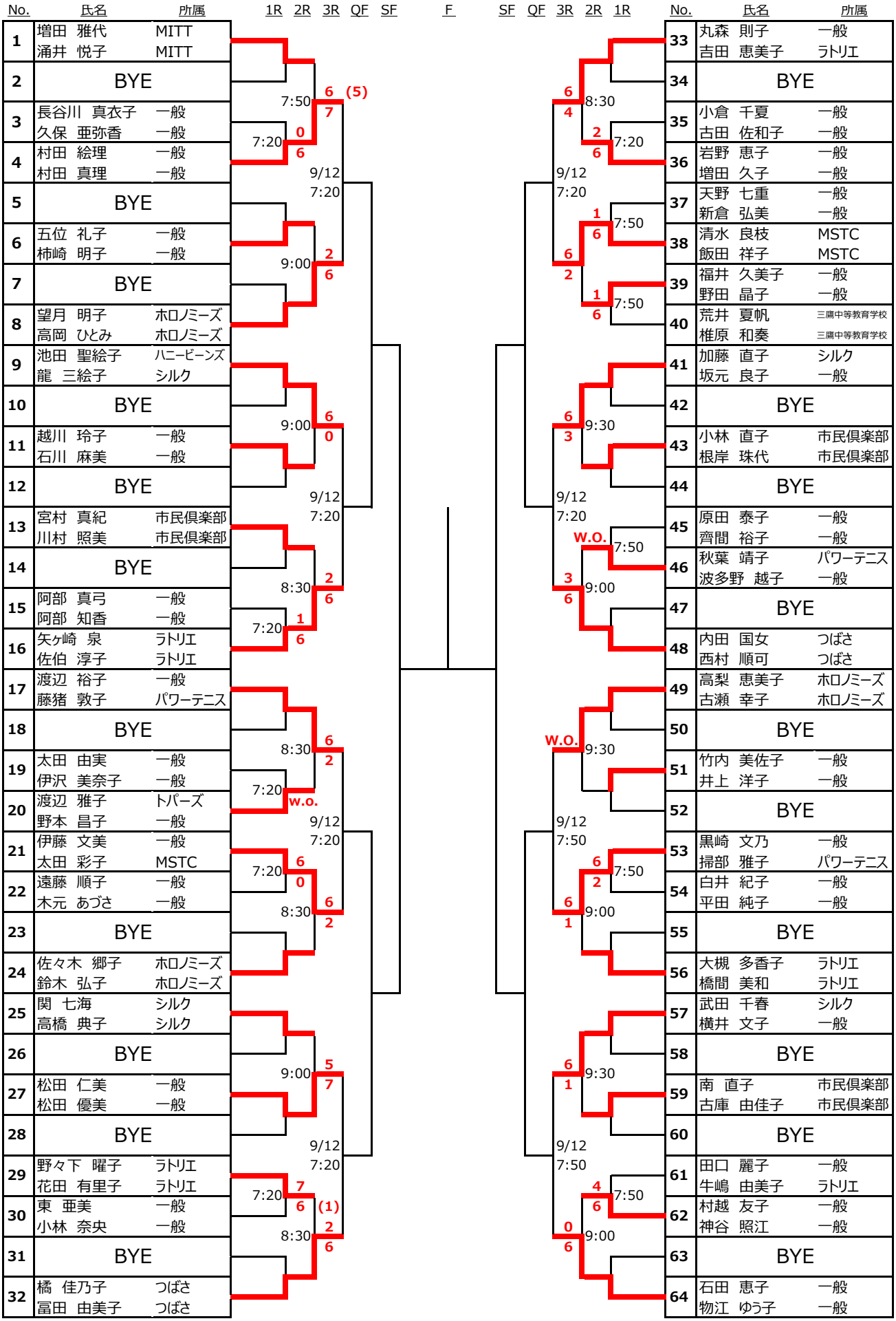
No.	氏名	所属
33	丸森　則子	一般
	吉田　恵美子	ラトリエ
34	BYE	
35	小倉　千夏	一般
	古田　佐和子	一般
36	岩野　恵子	一般
	増田　久子	一般
37	天野　七重	一般
	新倉　弘美	一般
38	清水　良枝	MSTC
	飯田　祥子	MSTC
39	福井　久美子	一般
	野田　晶子	一般
40	荒井　夏帆	三鷹中等教育学校
	椎原　和奏	三鷹中等教育学校
41	加藤　直子	シルク
	坂元　良子	一般
42	BYE	
43	小林　直子	市民倶楽部
	根岸　珠代	市民倶楽部
44	BYE	
45	原田　泰子	一般
	齊間　裕子	一般
46	秋葉　靖子	パワーテニス
	波多野　越子	一般
47	BYE	
48	内田　国女	つばさ
	西村　順可	つばさ
49	高梨　恵美子	ホロノミーズ
	古瀬　幸子	ホロノミーズ
50	BYE	
51	竹内　美佐子	一般
	井上　洋子	一般
52	BYE	
53	黒崎　文乃	一般
	掃部　雅子	パワーテニス
54	白井　紀子	一般
	平田　純子	一般
55	BYE	
56	大槻　多香子	ラトリエ
	橋間　美和	ラトリエ
57	武田　千春	シルク
	横井　文子	一般
58	BYE	
59	南　直子	市民倶楽部
	古庫　由佳子	市民倶楽部
60	BYE	
61	田口　麗子	一般
	牛嶋　由美子	ラトリエ
62	村越　友子	一般
	神谷　照江	一般
63	BYE	
64	石田　恵子	一般
	物江　ゆう子	一般