男子シニア　　2020年11月22日

集合時間

No.	氏名	所属
① 1	轟　勝仁	一般
	BYE	
2	白畠　功雄	つばさ
3	片瀬　栄治	一般
	BYE	
4	岡村　正和	一般
5	桑原　猛	MSTC
6	冨田　斉	つばさ
7	仲丸　和之	一般
8	安田　護	トパーズ
	BYE	
9	馬場　章浩	一般
④ 10	櫻井　浩一	つばさ
	BYE	
11	渡辺　起史	一波
12	淵脇　真道	一般
13	安田　健	一般
14	宇藤　哲朗	新川倶楽部
15	田中　邦一	COMRADE
16	吉田　仁	すまあとステップ
17	加藤　明代	一般
18	登坂　剛	一般
	BYE	
19	近田　浩典	MITT

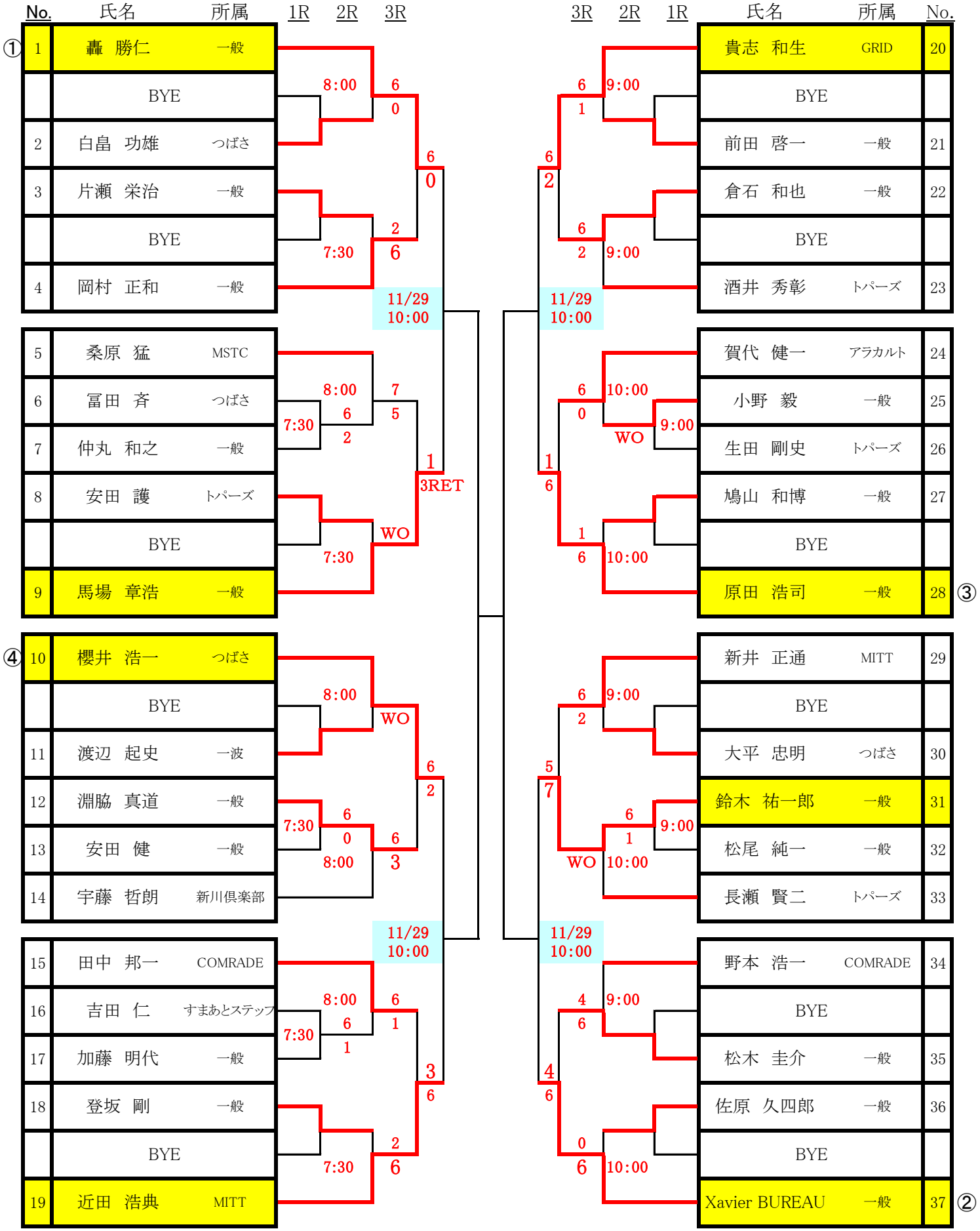

No.	氏名	所属
20	貴志　和生	GRID
	BYE	
21	前田　啓一	一般
22	倉石　和也	一般
	BYE	
23	酒井　秀彰	トパーズ
24	賀代　健一	アラカルト
25	小野　毅	一般
26	生田　剛史	トパーズ
27	鳩山　和博	一般
	BYE	
28 ③	原田　浩司	一般
29	新井　正通	MITT
	BYE	
30	大平　忠明	つばさ
31	鈴木　祐一郎	一般
32	松尾　純一	一般
33	長瀬　賢二	トパーズ
34	野本　浩一	COMRADE
	BYE	
35	松木　圭介	一般
36	佐原　久四郎	一般
	BYE	
37 ②	Xavier BUREAU	一般