男子B（予選1日目）　　2019年11月10日

| | No. | 氏名 | 所属 |
|---|---|---|---|
| ① | 1 | 佐藤　裕幸 | MSTC |
| | | BYE | |
| | 2 | 飯田　一郎 | 一般 |
| | 3 | 辻　光盛 | ハニービーンズ |
| | 4 | 河野　修 | 一般 |
| | 5 | 板沢　隆史 | すまあとステップ |
| | 6 | 山野　智彦 | 一般 |
| | 7 | 生川　治 | ラトリエ |
| | 8 | 瀬野　徹 | SUBARU |
| | 9 | 菊池　覇永 | 一般 |
| | 10 | 林　泰行 | 一般 |
| | 11 | 有馬　浩一 | つばさ |
| | 12 | 木村　雅一 | MITT |
| | 13 | 鎌田　政総 | 一般 |
| | 14 | 藤村　孝夫 | Team BYS |
| | 15 | 長山　浩明 | シルク |
| ④ | 16 | 山川　周介 | 一般 |
| | 17 | 細川　勝徳 | MITT |
| | 18 | 判治　秀丈 | 一般 |
| | 19 | 関東　紳之 | ハニービーンズ |
| | 20 | 清水　賢治 | MSTC |
| | 21 | 佐々木　耕 | 一般 |
| | 22 | 田口　恒夫 | Team BYS |
| | 23 | 白井　和夫 | ラトリエ |
| | 24 | 田中　邦一 | COMRADE |
| | 25 | 井上　大輝 | 一般 |
| | 26 | 松田　大吾 | ホロノミーズ |
| | 27 | 齋藤　篤 | ハニービーンズ |
| | 28 | 高橋　啓 | PST |
| | 29 | 佐藤　純一 | MITT |
| | 30 | 渡辺 伸司 | 一般 |
| | 31 | 大鳥　亘彦 | シルク |

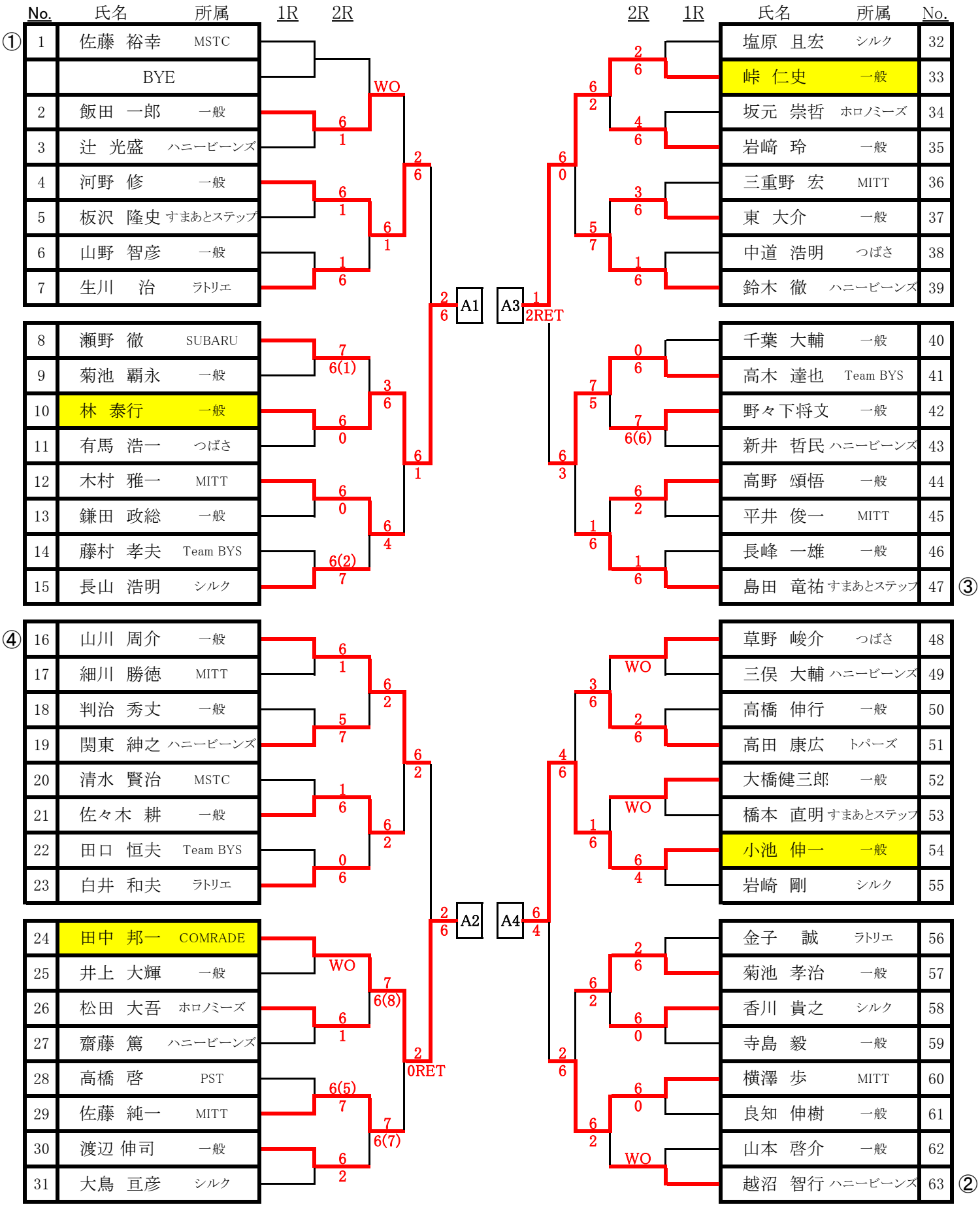


| No. | 氏名 | 所属 | | |
|---|---|---|---|---|
| 32 | 塩原　且宏 | シルク | | |
| 33 | 峠　仁史 | 一般 | | |
| 34 | 坂元　崇哲 | ホロノミーズ | | |
| 35 | 岩崎　玲 | 一般 | | |
| 36 | 三重野　宏 | MITT | | |
| 37 | 東　大介 | 一般 | | |
| 38 | 中道　浩明 | つばさ | | |
| 39 | 鈴木　徹 | ハニービーンズ | | |
| 40 | 千葉　大輔 | 一般 | | |
| 41 | 高木　達也 | Team BYS | | |
| 42 | 野々下将文 | 一般 | | |
| 43 | 新井　哲民 | ハニービーンズ | | |
| 44 | 高野　頌悟 | 一般 | | |
| 45 | 平井　俊一 | MITT | | |
| 46 | 長峰　一雄 | 一般 | | |
| 47 | 島田　竜祐 | すまあとステップ | ③ | |
| 48 | 草野　峻介 | つばさ | | |
| 49 | 三俣　大輔 | ハニービーンズ | | |
| 50 | 高橋　伸行 | 一般 | | |
| 51 | 高田　康広 | トパーズ | | |
| 52 | 大橋健三郎 | 一般 | | |
| 53 | 橋本　直明 | すまあとステップ | | |
| 54 | 小池　伸一 | 一般 | | |
| 55 | 岩崎　剛 | シルク | | |
| 56 | 金子　誠 | ラトリエ | | |
| 57 | 菊池　孝治 | 一般 | | |
| 58 | 香川　貴之 | シルク | | |
| 59 | 寺島　毅 | 一般 | | |
| 60 | 横澤　歩 | MITT | | |
| 61 | 良知　伸樹 | 一般 | | |
| 62 | 山本　啓介 | 一般 | | |
| 63 | 越沼　智行 | ハニービーンズ | ② | |